# HEID ANTRIEBSTECHNIK
**Produktion & Handel GmbH**

# FZK-S

## Schleifringlose Elektromagnet-Zahnkupplung

Grundausführung mit einteiliger, starrer Ankerscheibe.

Für Öl- und Trockenlauf, Spulenspannung 24 V GS

- Mit spitzem, spielfreiem und gehärtetem Zahnprofil.
- Führung der Ankerscheibe auf Anschlussplatte über Klauen.
- Zur Abschaltung unter Drehmomentlast geeignet.
- Sonderzubehör: Anschlussplatte nach Maßbild.
- Senkrechter Einbau, nur bei Bestellung mit Hinweisen zur Anwendung.

Die Heid - Zahnkupplungen FZK-S sind bezüglich technischer Daten und Abmessungen mit den in der Tabelle angeführten Zahnkupplungen der ZF Friedrichshafen AG vergleichbar.

Die in diesem Maßblatt dokumentierten Kupplungen FZK-S können bei Bedarf meist passend zur zu ersetzenden Ausführung ausgeführt werden.

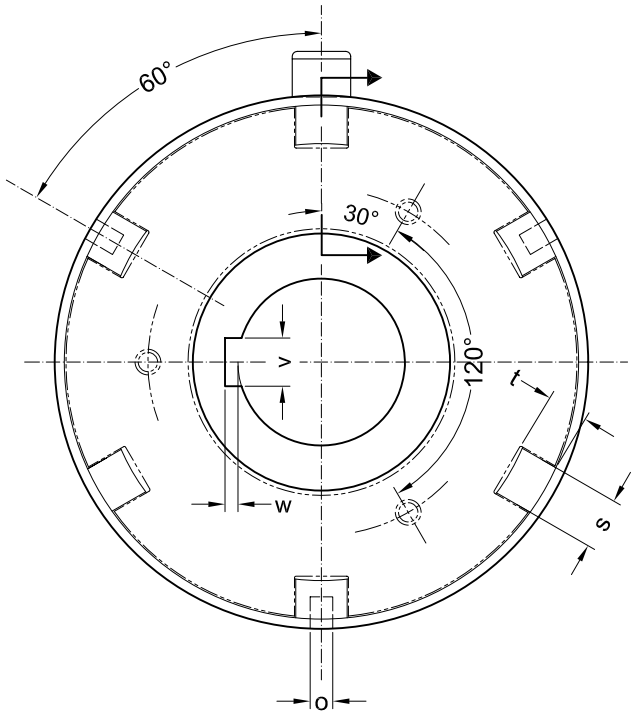


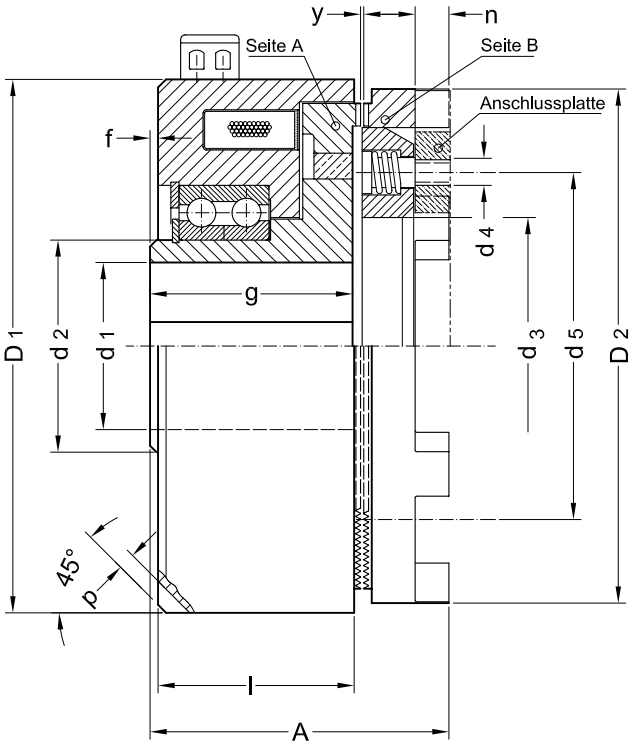


| Kennwerte und Abmessungen | | FZK 5S | FZK 10S | FZK 25S | FZK 50S | FZK 100S | FZK 200S | FZK 300S | FZK 400S | FZK 600S |
|---|---|---|---|---|---|---|---|---|---|---|
| passend zur ZF Type: | | EKR 1 Z | EKR 2 Z | EKR 5 Z | EKR 10 Z | EKR 20 Z | EKR 40 Z | EKR 60 Z | EKR 80 Z | EKR 120 Z |
| Übertragbares Drehmoment | Nm | 50 | 100 | 250 | 500 | 1000 | 2000 | 3000 | 4000 | 6000 |
| Drehzahl bei Öllauf | $min^{-1}$ | 4500 | 4000 | 3800 | 3800 | 3500 | 3500 | 3000 | 3000 | 2500 |
| Drehzahl bei Trockenlauf | $min^{-1}$ | 2200 | 2000 | 2000 | 2000 | 1800 | 1800 | 1500 | - | - |
| Einschaltzeit | ms | 20 | 30 | 40 | 60 | 70 | 90 | 100 | 120 | 130 |
| Abschaltzeit | ms | 46 | 58 | 110 | 172 | 265 | 380 | 480 | 630 | 735 |
| Spulenleistung bei 20° C | W | 42 | 52 | 64 | 85 | 115 | 140 | 170 | 210 | 240 |
| Massenträgheitsmoment Seite A | $10^{-3}$ $kgm^2$ | 0,20 | 0,46 | 1,15 | 2,6 | 6,3 | 18,7 | 27 | 51 | 76 |
| Massenträgheitsmoment Seite B | $10^{-3}$ $kgm^2$ | 0,28 | 0,58 | 1,3 | 2,9 | 8,0 | 18,7 | 30,0 | 60,0 | 72,5 |
| Masse (Gewicht) ~ | kg | 1,3 | 1,9 | 3,1 | 5,4 | 9,5 | 15,5 | 19,7 | 29 | 36,5 |
| A | mm | 54 | 59 | 66 | 80 | 90 | 96 | 111 | 119 | 126 |
| Ø $D_1$ | mm | 82 | 95 | 114 | 134 | 166 | 195 | 210 | 240 | 258 |
| Ø $D_2$ | mm | 80 | 93 | 109 | 127 | 162 | 195 | 210 | 240 | 258 |
| Ø $d_1$ H7 | mm | 25 | 35 | 38 | 46 | 60 | 65 | 68 | 78 | 85 |
| Ø $d_2$ | mm | 35 | 45 | 50 | 60 | 75 | 80 | 85 | 95 | 105 |
| Ø $d_3$ | mm | 38 | 46 | 56 | 62 | 79 | 100 | 105 | 115 | 130 |
| $d_4$ | mm | M4 | M4 | M4 | M5 | M6 | M6 | M6 | M6 | M6 |
| Ø $d_5$ ± 0,1 | mm | 52 | 62 | 70 | 85 | 108 | 150 | 150 | 150 | 170 |
| f | mm | 1 | 1 | 1 | 1 | 1 | 2 | 2 | 2 | 2 |
| g $-0,2$ | mm | 37 | 41 | 44 | 54 | 61 | 65 | 74 | 77 | 85 |
| l | mm | 36,5 | 40 | 43 | 53 | 60 | 51 | 59 | 61 | 68 |
| n | mm | 6 | 6 | 7 | 8 | 9,5 | 12 | 14 | 14,5 | 16,5 |
| o $^{+0,2}$ / p | mm | 6 / 3 | 6 / 4 | 8 / 4 | 8 / 5 | 8 / 6 | 12 / 8 | 12 / 8 | 12 / 10 | 12 / 10 |
| s $^{+0,05}$ -> $^{+0,1}$ / t | mm | 8 / 7,5 | 8 / 8,5 | 10 / 9 | 10 / 10 | 12 / 13,5 | 15 / 12 | 18 / 12 | 20 / 13 | 20 / 15 |
| v x w | mm | 8 x 1,7 | 10 x 2,1 | 10 x 2,1 | 14 x 2,6 | 18 x 3,1 | 18 x 3,1 | 20 x 4,1 | 22 x 4,1 | 22 x 4,1 |
| y | mm | 0,3 $^{+0,2}$ | 0,4 $^{+0,3}$ | 0,4 $^{+0,3}$ | 0,4 $^{+0,3}$ | 0,4 $^{+0,3}$ | 0,4 $^{+0,3}$ | 0,4 $^{+0,3}$ | 0,4 $^{+0,3}$ | 0,4 $^{+0,3}$ |